אל־קבאב

מיקי עין גדי

האתר אל־קבאב (נ״צ רי״ח 19550/64150, רי״י 14550/14150; איור 1) נמצא בצדו המערבי של עמק איילון, כ־1.5 ק״מ ממזרח למשמר איילון. גרן מציין כי הכפר שוכן במרחק של כשעתיים הליכה מהעיר רמלה ופחות משעה מלטרון; הכפר שוכן על גבעה שעל מורדותיה מטעי זיתים ותאנים, מספר תושביו חמש מאות ויותר ונראה כי הוא יושב על אתר קדום (גרן תשמ״ב:41–43).

החפירה[1]

בעקבות פגיעה בשרידים ארכיאולוגיים על ידי טרקטור לאורך שביל ביער לח״י, נפתחו ארבעה שטחי חפירה A–D (איור 1). בכל השטחים סלע האם היה קרוב לפני השטח, כך שנראה כי רוב השרידים האדריכליים הם יסודות בלבד. בין שטחים C ו־D נמצא בור מים שלא נוקה. עיקר הממצא בכל שטחי החפירה מיוחס לתקופה העות׳מאנית המאוחרת ומיעוטו למן התקופה הביזנטית ועד לימי הביניים המאוחרים.

שטח A (תוכנית 1)

בריבוע A1 נחשף משטח מרוצף אבני גוויל (L104; כ־0.2 מ׳ עובי), רובם אבני גיר ומיעוטם חלוקי נחל; על חלק מן הריצוף נחשפה שכבת טיח. במרכז הריצוף נחשפה גומה רדודה (L107; 0.6 מ׳ קוטר) ובה אדמה כהה ללא ממצאים. בחתך בדיקה (L108) נמצא כי הרצפה מורכבת משכבת גיר

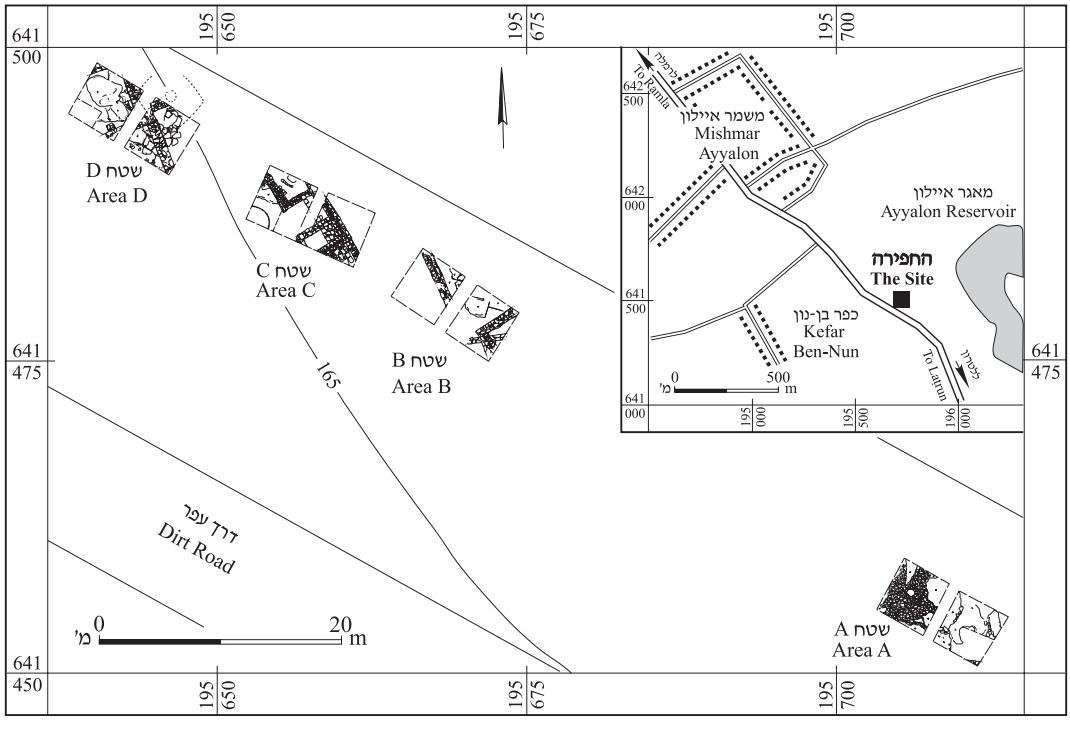

איור 1. מפת איתור של האתר ושטחי החפירה.

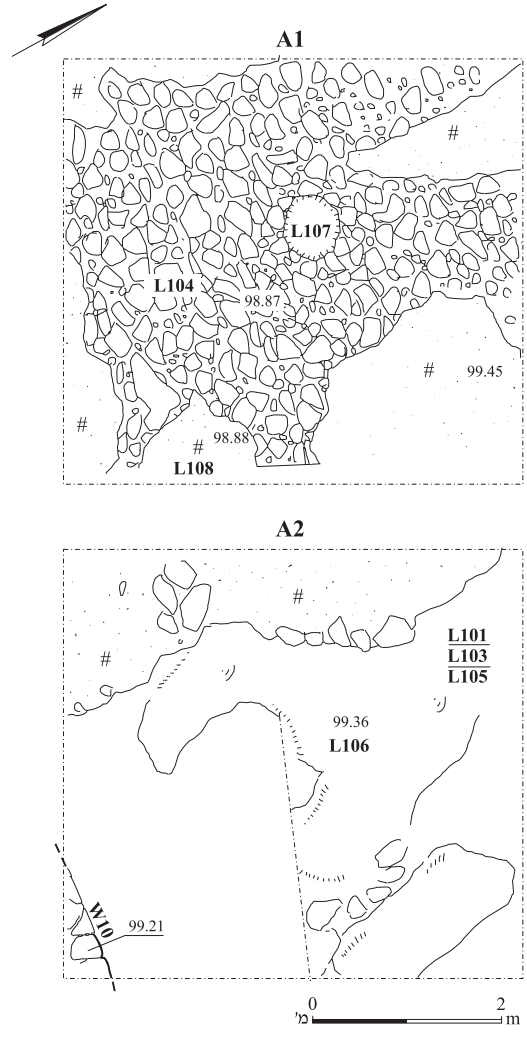

תוכנית 1. שטח A.

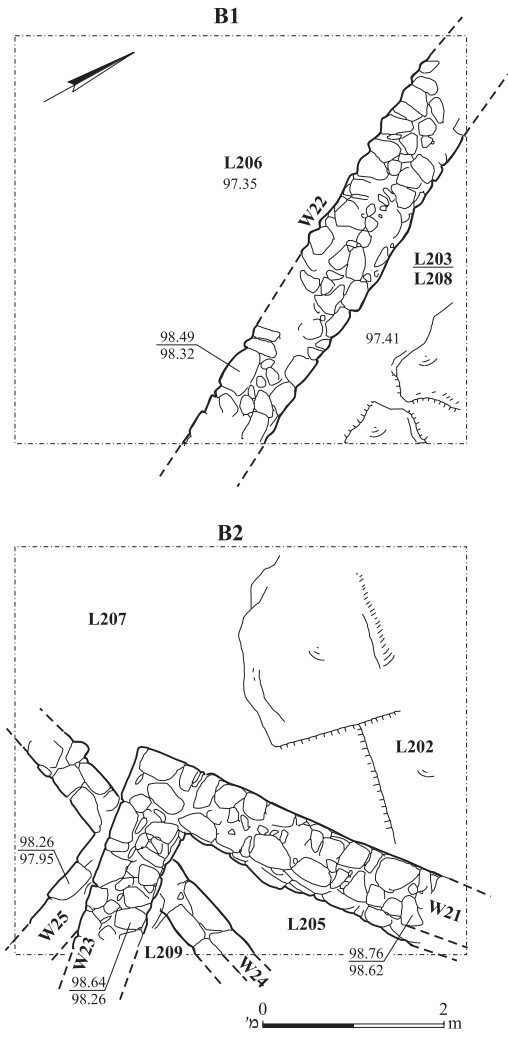

תוכנית 2. שטח B.

כתוש, שעליה הונחו אבני הריצוף שכוסו בשכבת טיח. המשך הרצפה נחשף בריבוע A2 מתחת לשכבת פני השטח (L101, L103). המילוי שמתחת לרצפה (L105, L106) הונח על גבי סלע האם. בפינה הדרומית של ריבוע זה נחשף קטע קטן של קיר (W10) שממנו השתמרו שני נדבכים בלבד.

שטח B (תוכנית 2; איור 2)

בשטח זה נחשפו שלושה קירות משלב מאוחר (W21–23) ושני קירות משלב קדום (W24, W25). קירות אלה אינם מצטרפים לתוכנית שלמה. לקיר 22 נדבך אחד בלבד העשוי שני פנים של אבני גוויל לא גדולות וביניהם מילוי של אבנים קטנות. קיר זה נבנה על שכבת מילוי שעוביה כ־0.9 מ׳ מעל סלע

איור 2. שטח B, ריבוע B2, מבט לצפון־מזרח.

האם (L203, L206, L208). קירות 21 ו־23 שרדו לגובה של ארבעה עד שבעה נדבכים. קירות אלה בנויים משתי שורות של אבנים מסותתות חלקית וביניהן מילוי של אבנים קטנות והם יוצרים פינה של מבנה (L205), שהמשכו לא נחפר. הסלע שממערב לקירות (L202, L207) מסותת, ככל הנראה שריד של מתקן קדום שמהותו אינה ברורה. מתחת לקיר 23 נחשפו שרידים של שני קירות נוספים (W24, W25) שכיוונם אחר והם בנויים מאבנים גדולות ושטוחות. בשטח שבין קירות אלה לגבול החפירה (L209) נאספו חרסים מהתקופה הביזנטית המצביעים על זמנם של הקירות.

שטח C (תוכנית 3 ; איורים 3, 4)

בשטח זה נחשפו קירות 32–35 שתחמו, ככל הנראה, ארבעה חדרים (L303, L313, L308/314, L311) ; הם נחשפו רק בחלקם ושייכים למבנה אחד, אם כי אינם מצטרפים לתוכנית שלמה. החדרים תחומים במזרח בקירות 31 ו־36. קיר 32 בנוי מאבנים קטנות ובינוניות, אך יתר הקירות בנויים משתי שורות של אבנים גדולות למדי המסותתות בצדן החיצון, וביניהן מילוי של אבנים קטנות. הקירות מושתתים בחלקם על הסלע. בקצהו המערבי של קיר 34 נמצאה אבן גדולה ומסותתת, ככל הנראה בשימוש משני. חדרים L308/314 ו־L311 מרוצפים באבנים גדולות ושטוחות. בחלקו הצפוני של חדר L303 נחשף מתקן סגלגל (L310) התחום באבנים קטנות. בתוך המתקן נמצאו הרבה חלוקי נחל מושחרים ופיסות של מתכת חלודה. נראה שאלו שרידיו של טבון בן־זמננו. הסלע בחציו הדרומי של ריבוע C1 היה מסותת בחלקו (L306) ובחלקו האחר היה בור בן־זמננו (L312).

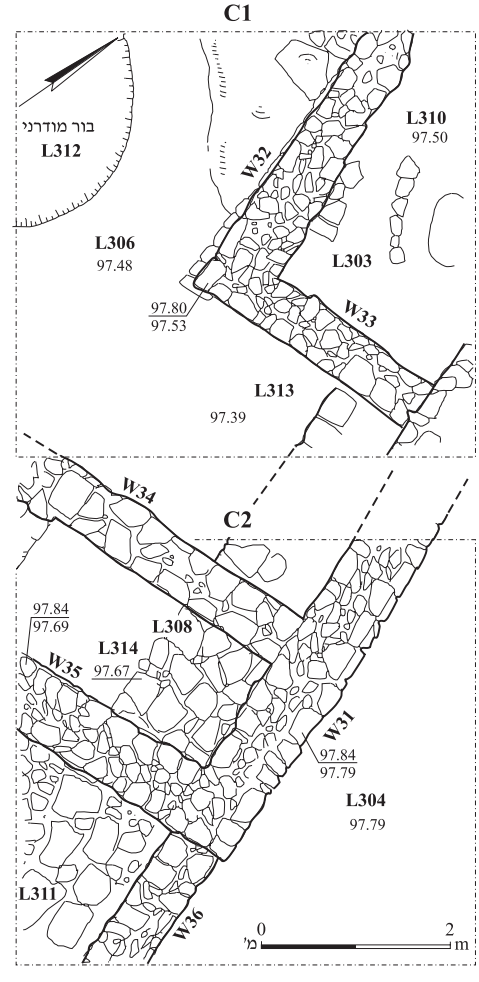

תוכנית 3. שטח C.

איור 3. שטח C, ריבוע C1, מבט לצפון־מזרח.

איור 4. שטח C, ריבוע C2, מבט לצפון־מזרח.

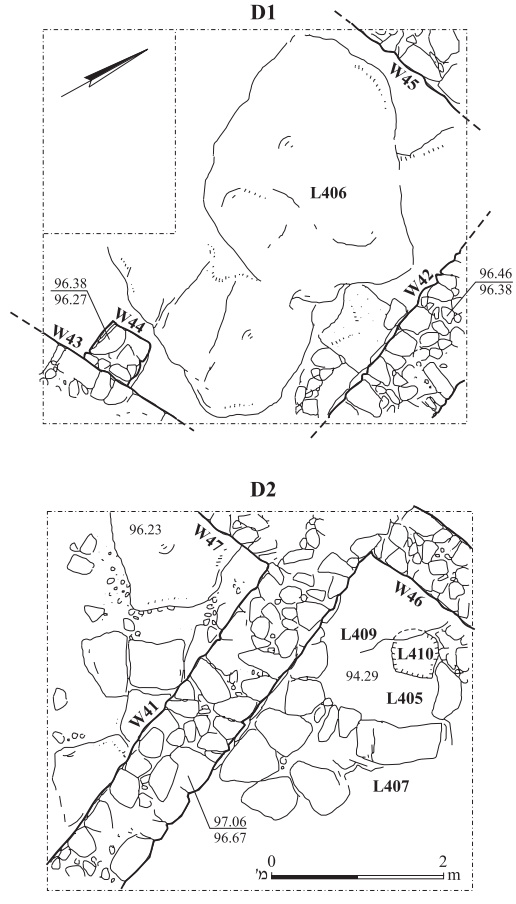

תוכנית 4. שטח D.

שטח D (תוכנית 4 ; איור 5)

שטח זה נמצא על מדרון מתון המשתפל לכיוון דרום־מערב. נתגלו ארבעה בדלי קירות המושתתים על הסלע (W41, W42, W47/W43 ו־W46) והתוחמים ארבעה חדרים שרק מקצתם נחשפו. אלה אינם מצטרפים לתוכנית שלמה, אך נראה כי הם שייכים למבנה אחד. כל הקירות בנויים משתי שורות של אבני שדה המסותתות קלות בצדן החיצון ונראה שאלה יסודות במפלס הנמוך מן הרצפות. בחדר L407 נמצאו כמה אבנים גדולות ושטוחות המשולבות בסלע ויוצרות מעין עיגול (L405, L409). בצדו הצפוני־מזרחי של העיגול נחשף פתחו של בור חצוב בסלע (L410; כ־0.5 מ' קוטר); תקרת הבור נמצאה סדוקה ולכן הוא לא נוקה. בפתח הבור נאספו ממצאים מודרניים וכן חרסים מהתקופה העות'מאנית. בחדר L406 נמצא גוש גדול של סלע האם. ליד קיר 43 נמצאה אומנה מרובעת (W44; 0.55 × 0.60 מ') הבנויה מאבני שדה קטנות, לא מסותתות.

איור 5. שטח D, ריבוע D2, מבט לצפון־מזרח.

ממצא כלי החרס

מרים אבישר

עיקר הממצא הקירמי בחפירה היה מכלול של כלי בית מהתקופה העות'מאנית המאוחרת (המאה הי"ט לסה"נ) (איורים 6–8). מכלול זה היה אחיד בכל השטחים ולכן הוא מוצג כאן על פי חלוקה טיפולוגית מהכלי הפתוח אל הסגור. לצד מכלול זה נמצאו מעט חרסים מן התקופה הביזנטית ועד לימי הביניים המאוחרים, והם מובאים בסדר כרונולוגי מן המאוחר אל הקדום (איור 9).

במכלול העות'מאני יש קערות, קדרות, כלי בישול, קנקנים ופכים. כן נמצא מספר מועט של מקטרות (איור 12:8, 13). מ'כלי עזה' האפורים, שהם סימן ההיכר של מכלולים בני התקופה, התגלו מעטים (איור 6). שאר הכלים (איורים 6, 7) ניכרים בחרס חום־אדום, בדרך כלל עם ליבה אפורה. פני הכלים נצרפו לרוב לגוון בהיר, חום בהיר וירקרק־אפרפר, כך שנוצר מעין חיפוי.

הממצאים הקדומים לתקופה העות'מאנית היו מועטים (איור 9). אלה כללו כלים מימי הביניים המאוחרים (איור 9:1–8), בעיקר כלים שנעשו ביד (איור 9:1–5) — חלקם עוטרו בדגמים גיאומטריים שצוירו בצבע אדום על פני הכלים הממורקים (איור 9:4, 5). כלים מהתקופה האסלאמית הקדומה (המאות הח'–הי' לסה"נ בקירוב) היו מועטים (איור 9:9, 10). כלים מן התקופות הביזנטית והאומיית (איור 9:11–20), פרק הזמן שמן המאה הו' ועד לתחילת המאה הח' לסה"נ, נמצאו בעיקר בשטח B ומעטים אף בשטח C.

'כלי עזה' (איור 6).— רוב הכלים מקבוצה זו הן קערות, מרביתן גדולות למדי. לקערות המזוות (איור 6:1–3) יש לרוב עיטור בהון. צורות נוספות

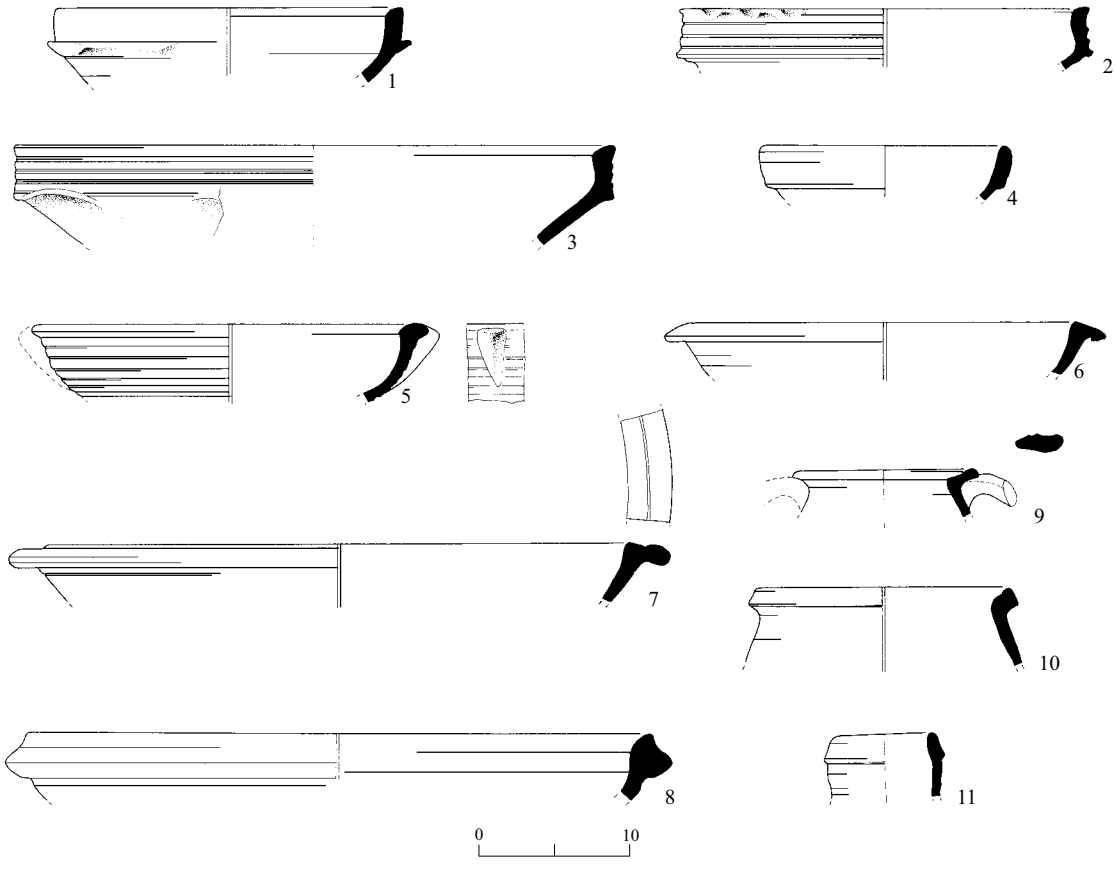

איור 6. כלי חרס.

מס׳	הכלי	מס׳ סל	לוקוס	תיאור	הקבלות
1	קערה	1008/4	103	טין אפור, נצרף לאפור כהה על פני הכלי, חסמים שחורים	Ustinova and Nahshoni 1994: Fig. 14:6
2	קערה	1006/20	103	טין אפור, נצרף לאפור כהה על פני הכלי, חסמים שחורים, עיטור בהון על השפה	Ustinova and Nahshoni 1994: Fig. 14:5
3	קערה	4036	410	טין אפור כהה, חסמים שחורים ומעט לבנים, רכס בהון	Ustinova and Nahshoni 1994: Fig. 14:6
4	קערה	1014/15	105	טין אפור, נצרף לאפור כהה על פני הכלי, חסמים שחורים	דמתי תש״ס: איור 12:1
5	קערה	3008/4	304	טין חום, נצרף חלקית לאפור כהה על פני הכלי, חסמים שחורים	Ustinova and Nahshoni 1994: Fig. 14:4
6	קערה	1024/1	108	טין אפור, נצרף לאפור כהה על פני הכלי, חסמים שחורים	Ustinova and Nahshoni 1994: Fig. 14:2
7	קערה	1004/23	103	טין אפור, נצרף לאפור כהה על פני הכלי, חסמים לבנים ושחורים	ר׳ מס׳ 6
8	קערה	2022/5	208	טין אפור, נצרף לאפור בהיר על פני הכלי, חסמים שחורים רבים ומעט לבנים	Schaeffer 1989: Fig. 8:7 לזר תש״ס: איור 8:4
9	קדרה	1014/13	105	טין חום־אדום, נצרף חלקית לחום־ירקרק בהיר מאוד על פני הכלי מבחוץ, ליבה אפורה, חסמים לבנים	
10	קדרה	3021/13	311	טין אפור, נצרף לאפור כהה על פני הכלי	
11	פך	1013/27	105	טין אפור כהה, חסמים שחורים ולבנים	Grey 2000: Fig. 6.1:6

הן קערות ששפתן מקופלת חוצה (איור 6:4), קערה עם שפה נוטה חוצה וידית זיז אנכית על הדופן המצולעת (איור 6:5), קערות עם שפת מדף (איור 6:6, 7) וקערות עם שפה מעובה ומעוצבת (איור 6:8). לרוב הצורות יש מקבילות במכלול מרמות נוף (Ustinova and Nahshoni 1994:170–176). הקדרות (איור 6:9, 10) שימשו ככל הנראה לבישול. פך עם שפה מקופלת חוצה (איור 5:11) הוא כלי נפוץ מאוד, אך בחפירה זו נמצאו רק שני פריטים מטיפוס זה. הייצור של 'כלי עזה' האפורים החל ככל הנראה לפני תחילת המאה הי"ח לסה"נ (Rosen and Goodfriend 1993). גם הממצא מסטף מעיד שכלים אלה רווחו כבר בסוף המאה הי"ז לסה"נ (Gibson, Ibbs and Kloner 1991:44–49).

כלים מטין אדום (איורים 7, 8).— מן הקערות המזוגגות המיוחסות לתקופה העות'מאנית נמצאו רק שני פריטים קטנים (איור 7:1, 2). על פי סוג הטין נראה כי כלים אלה יובאו מתורכיה, או מצפון יוון. הקערה עם עיטור במרח מתחת לזיגוג (איור 7:2) שייכת לקבוצת כלים נפוצה מאוד שמקורה כנראה בבתי היוצר של דידימוטייכון (Didymoteichon;

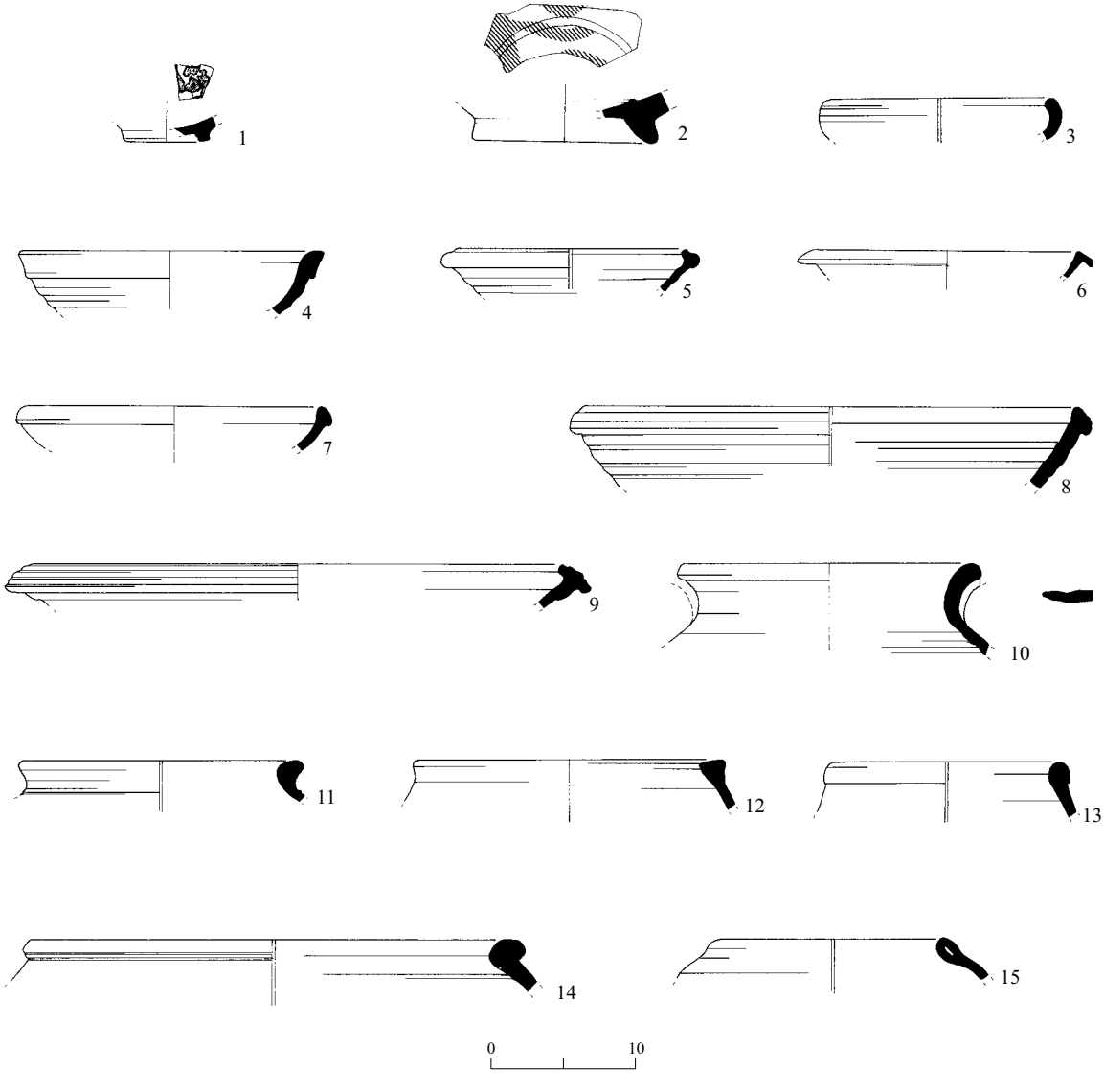

איור 7. כלי חרס.

François 1995:213, 215). באזור איסטנבול היו כמה מרכזי ייצור שפעלו זמן רב, במיוחד במאה הי״ט, ותוצרתם שווקה למרחקים (Armstrong and Günsenin 1995: Fig. 1). מגוון הקערות הלא־מזוגגות היה רחב (איור 7:3–9). לרובן שפה מעוצבת, בדרך כלל מקופלת חוצה. ראוי לציון מגוון הקדרות במכלול העות׳מאני (איור 7:10–15) — לחלקן צוואר וידיות סרט היוצאות מבסיסו (איור 7:10), אך רובן פערורים עם שפה מעובה (איור 7:11–15). סירי בישול פערוריים, העשויים בעבודת יד ומעוטרים לרוב בדיקור, היו כלי הבישול היחידים שנמצאו (איור 8:1, 2). לאלה היו ידיות אופקיות משוכות מעט כלפי מעלה ובהן חור מרכזי לאחיזה. גם הידיות היו מעוטרות, בדרך כלל בדיקור (איור 8:3). בין הקנקנים (איור 8:4–9) בולטים אלה עם צוואר נפוח (איור 8:4, 7–9) המעוטר לעתים ברכס בהון (איור 8:7). כלים דומים נמצאו במזור (גודוביץ תשנ״ז) ובנס ציונה (גליק תשנ״ז). כל הידיות הן ידיות סרט רחבות הממוקמות בבסיס הצוואר. פך עם צוואר מתרחב שבמרכזו רכס (איור 8:10) ופך עם שפה מקופלת חוצה (איור 8:11) הם שני טיפוסים שניתן למצוא גם בין ׳כלי עזה׳. נמצאו רק שתי מקטרות (איור 8:12, 13), מהן מקטרת עם פיה מעובה (איור 8:12) שאותה אפשר לתארך לסוף המאה הי״ח או לתחילת המאה הי״ט. את המקטרת שלה קנה ארוך ורחב (איור 8:13)

◀ איור 7

מס׳	הכלי	מס׳ סל	לוקוס	תיאור	הקבלות
1	קערה מזוגגת	4014/3	406	טין כתום, מיקה, חיפוי לבן עבה, זיגוג חסר צבע בפנים ובחוץ, מעוטר עם כתמים של זיגוג ירוק	
2	קערה מזוגגת	1013/38	105	טין חום־כתום, מיקה, בפנים ציור במרח מתחת לזיגוג צהוב לימון	Grey 2000: Fig. 6.3:71; François 1995:203–205, Cat. Nos. 23, 31
3	קערה	3021/5	311	טין חום־אדמדם כהה, חיפוי צהבהב בהיר על פני הכלי	
4	קערה	4015/1	407	טין חום־אדום, נצרף לחום־אפור בהיר מאוד על פני הכלי	
5	קערה	1008/47	103	טין חום, ליבה אפורה	
6	קערה	3030/9	314	טין חום, נצרף לחום־אדמדם על פני הכלי	
7	קערה	3021/10	311	טין חום, נצרף לחום בהיר על פני הכלי, ליבה אפורה, חסמים לבנים	
8	קערה	1014/4	105	טין חום בהיר, הרבה חסמים כהים ומעט לבנים	
9	קערה	1001/25	101	טין חום בהיר, ליבה אפורה, מעט חסמים לבנים	
10	קדרה	3030/6	314	טין חום־כתום, ליבה אפורה, מעט חסמים לבנים	
11	קדרה	1006/1	103	טין חום־אדום, שרידי חיפוי חום בהיר מאוד, חסמים אדומים רבים ומעט לבנים	
12	קדרה	2007/14	205	טין חום כהה, נצרף לאפור בהיר על פני הכלי	
13	קדרה	3021/2	311	טין חום־אדמדם, הרבה חסמים שחורים זעירים	
14	קדרה	1014/13	105	טין חום־אדום, נצרף חלקית לחום ירקרק בהיר מאוד על פני הכלי מבחוץ, ליבה אפורה, חסמים לבנים	
15	קדרה	3030/3	304	טין חום, הרבה חסמים שחורים זעירים, מעט לבנים	

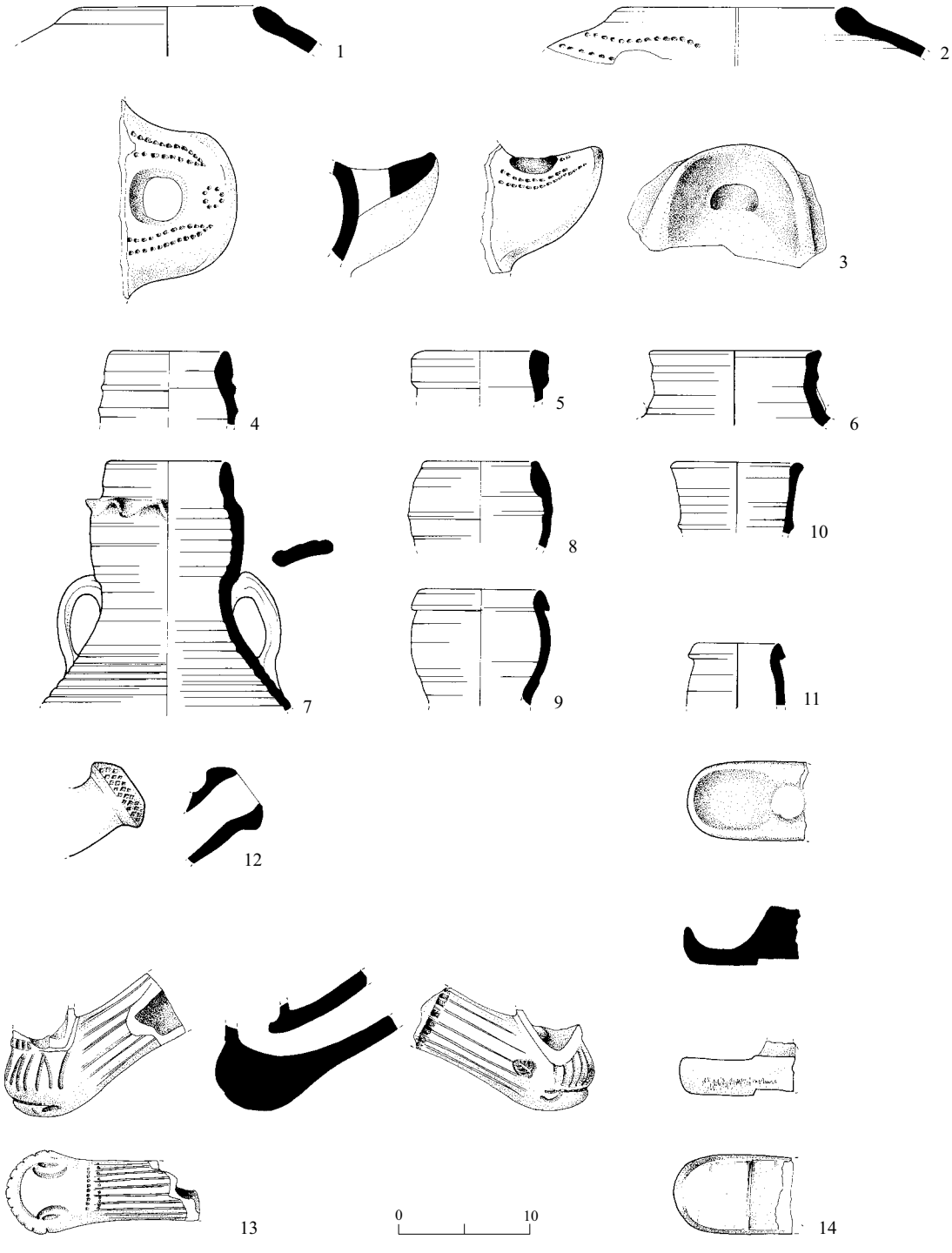

איור 8. כלי חרס.

◀ איור 8

מס׳	הכלי	מס׳ סל	לוקוס	תיאור	הקבלות
1	סיר בישול	2007/1	205	טין חום־אדמדם בהיר, הרבה חסמים מקונכיות כתושות ונציץ	גודוביץ תשנ״ט: איורים 149, 6:150; Grey 2000: Fig. 6.6:112, 113
2	סיר בישול	4038	410	טין כתום, הרבה חסמים ונציץ	ר׳ מס׳ 1
3	ידית של סיר בישול	4034/6	410	טין חום־כתום, הרבה קוורץ כתוש ונציץ, מעוטר בדקירות	ר׳ מס׳ 1
4	קנקן	2007/11	205	טין חום־אדום, נצרף לחום בהיר על פני הכלי, ליבה אפורה, חסמים לבנים	גליק תשנ״ז: איור 10:134
5	קנקן	1018/11	106	טין חום בהיר, נצרף לאפור־ירקרק על פני הכלי מבחוץ, ליבה אפורה, חסמים לבנים וכהים	Stern 1978:4, 5; Fig. 1:2; לזר תש״ס: איור 1:6; ללקין תש״ס: איור 10:1480
6	קנקן	2007/6	205	טין חום, חיפוי אפור־ירקרק בהיר, חסמים לבנים	
7	קנקן	4034/1	410	טין חום־אדמדם, נצרף לירקרק־אפרפר מבחוץ, חול וחסמים, רכס בהון מתחת לשפה	גודוביץ תשנ״ז: איור 17:107, 19
8	קנקן	1014/8	105	טין חום־אדמדם, נצרף לחום בהיר מאוד על פני הכלי, ליבה אפורה, מעט חסמים כהים זעירים	ר׳ מס׳ 4
9	קנקן	1024/2	108	טין חום־אדום, מעט חסמים לבנים	גודוביץ תשנ״ט: איור 10:150
10	פך	4034/3	410	טין חום־כתום, נצרף לאפור־ירקרק על פני הכלי, חצצים לבנים	Toombs 1985:106, 107, Pl. 83
11	פך	2015/5	203	טין חום־אדום, נצרף לאפור ירקרק על פני הכלי, חסמים שחורים ולבנים	Grey 2000: Fig. 6.1:6
12	מקטרת	1008/56	103	טין חום בהיר, ליבה אפורה, עיטור מקדה סביב הפיה	Simpson 2000:153, 155, No. 73
13	מקטרת	3014/2	308	טין כתום, ליבה אפורה, חיפוי כתום שנצרף חלקית לחום, ממורק, עיטור בחריתה, עיטור מקדה וחותמת	
14	מאפרה(?)	3022	312	טין חום־כתום, חסמים לבנים, ממורק מבחוץ	

אפשר לתארך למאה הי״ט. לפריט דמוי המאפרה (איור 14:8) היתה ככל הנראה ידית מרכזית; החפץ לא ניתן להגדרה או לתיארוך.

כלים קדומים לתקופה העות׳מאנית (איור 9). נמצאו רק מעט כלים שאפשר לייחס לימי הביניים. קערות עשויות ביד (איור 1:9–5) היו נפוצות מימי הביניים ועד למאה הכ׳ (Crowfoot 1932; Einsler 1914). את הקערות הפשוטות, ללא עיטור (איור 1:9, 2), אי אפשר היה לתארך בבירור. קערות עשויות ביד, שלהן רכס בהון מתחת לשפה (איור 3:9), מוכרות במכלול ממלוכי בירושלים המתוארך לסוף המאה הי״ד (Tushingham 1985: Figs. 42:1, 3; 45:11). הקערות המעוטרות בצביעה (איור 4:9, 5) היו נפוצות בתקופה הממלוכית, אך כלים דומים, אם כי גסים יותר, מופיעים גם במכלול העות׳מאני מסטף (ר׳ טבלת מפרט). נמצאו שתי קערות מזוגגות השייכות לתקופה הממלוכית: האחת מן המאה הי״ג בקירוב (איור 6:9), והשנייה (איור 7:9) היא בסיס של קערה מיובאת מצפון איטליה המתוארכת למאות הט״ו–הט״ז בקירוב (François 1999:74–75, 177–178).

שני כלים שאותם ניתן לשייך לתקופה האסלאמית הקדומה (המאות הט׳ והי׳ בקירוב) הם קערה מזוגגת (איור 9:9) וקנקן (איור 10:9). שני הכלים נמצאו שלא באתרם, והם נסחפו ככל הנראה מראש האתר. קערה מקבוצת הכלים הביזנטיים העדינים (איור 11:9) מתוארכת לאמצע המאה הו׳ עד לתחילת

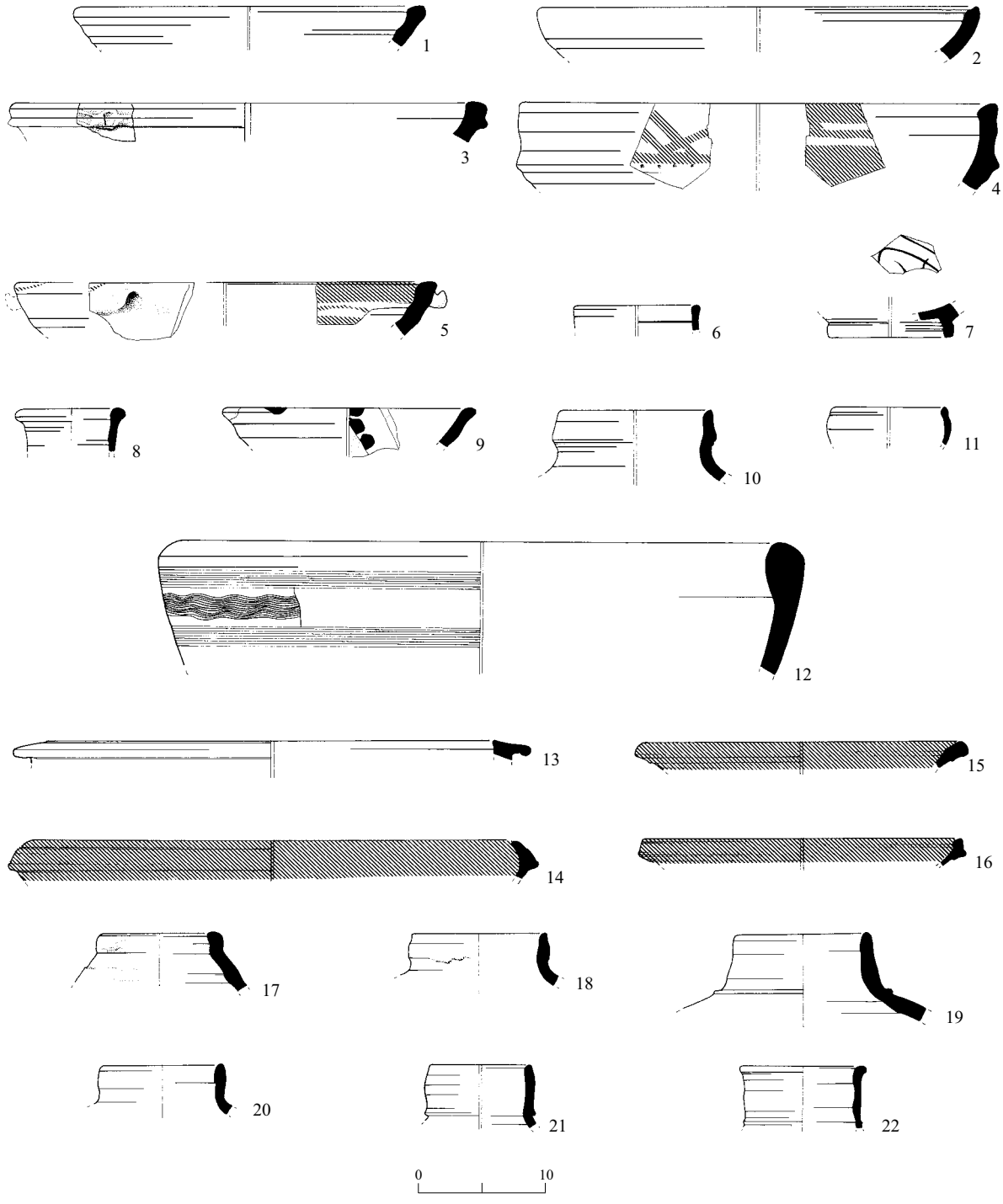

איור 9. כלי חרס.

◀ איור 9

מס׳	הכלי	מס׳ סל	לוקוס	תיאור	הקבלות
1	קערה	2022/15	208	טין חום־כתום, חיפוי כתום בפנים ומעבר לשפה מבחוץ, ממורק בפנים ובחוץ, עשוי ביד	Avissar 1996:128, 132, Plain and Decorated Bowls Type 33; Fig. XIII.86; Gibson, Ibbs and Kloner 1991: Figs. 21:7, 8; 22:2
2	קערה	2017/8	202	טין חום־כתום בהיר, חסמים שחורים לבנים, פני הכלי מוחלקים, עשוי ביד	ר׳ מס׳ 1
3	קערה	1013/32	105	טין חום בהיר, ליבה אפורה, הרבה חסמים כהים קטנים, חיפוי כתום בפנים ובחוץ, ממורק בפנים ומעל השפה, עשוי ביד	Grey 2000: Fig. 6.3:71; Gibson, Ibbs and Kloner 1991: Figs. 21:3, 22:4
4	קערה	2021	206	טין חום בהיר, חסמים, ליבה אפורה, חיפוי חום בהיר מאוד ומירוק בפנים ובחוץ, עיטור הנדסי מצויר באדום מעל המירוק בפנים ובחוץ, עשוי ביד	Avissar 1996:132, Plain and Decorated Bowls Type 34; Fig. XIII.87; Gibson, Ibbs and Kloner 1991: Fig. 21:4, 10
5	קערה	2020	207	טין חום־כתום בהיר, נצרף לחום־צהבהב על פני הכלי, הרבה חסמים בהירים, מירוק בפנים ועל השפה ועיטור באדום שמצויר מעל המירוק, מתחת לשפה ידית מדף בהונה	ר׳ מס׳ 4
6	קערה מזוגגת	3020/8	304	טין כתום, חיפוי לבן בפנים, זיגוג ירוק בפנים ובחוץ, עיטור סגרפיטו בפנים	Avissar 1996:94, 95, Fig. XIII.30, Glazed Bowls Type 43
7	קערה מזוגגת	4015/4	407	טין חום־אדמדם שנצרף לכתום על פני הכלי, חסמים לבנים זעירים, חיפוי לבן וזיגוג ירוק בפנים, עיטור סגרפיטו	
8	פך	3030/7	314	טין חום־כתום, נצרף לחום בהיר על פני הכלי	Avissar 1996:167, Plain Jugs Type 24; Fig. XIII.150
9	קערה מזוגגת	1006/44	103	טין צלהב, זיגוג צהבהב־ירקרק בהיר מאוד בפנים ובחוץ, בפנים ציור של פסים ירוקים וכתמים חומים	Avissar 1996:75–78, Glazed Bowls Type 2; Fig. XIII.2; Photo XIII.1
10	קנקן	1014/11	105	טין חום־אדמדם, נצרף לצהבהב על פני הכלי מבחוץ, ליבה אפורה, חסמים לבנים	Cohen-Finkelstein 1997:20; Fig. 5:10 אבנר תשס״א: איור 19 :10
11	קערה	1003/1	103	טין חום־כתום בהיר, ליבה אפורה, צריפה טובה	Magness 1993:193–195, FBW Bowls Form 1B
12	קערה	2023/1	202	טין חום, נצרף לחום בהיר מאוד על פני הכלי, חסמים שחורים, לבנים, עיטור סרוק	Avissar 1996:126, Plain and Decorated Bowls, Type 26, Fig. XIII.79; גרינהוט תשנ״ח: איורים 23 :15 ; 24 :1
13	קערה	2023/4	202	טין חום־אדמדם בהיר שנצרף לחום בהיר מאוד על פני הכלי, ליבה אפורה, חסמים לבנים וכהים, צריפה טובה	Magness 1993:204–206, Arched-Rim Basins Form 1
14	קערה CRS	2019/4	205	טין חום בהיר, חיפוי אדמדם בפנים בחוץ	Hayes 1972:382, 383, CRS Form 10
15	קערה LRC	2017/4	202	טין חום־אדמדם, חיפוי אדום בפנים ובחוץ	Hayes 1972:343–346, LRC Form 10C
16	קערה LRC	2017/12	202	טין חום־כתום, חיפוי אדום בפנים ובחוץ	Hayes 1972:329–338, LRC Form 3F
17	קנקן	1008/6	103	טין חום בהיר	Majchereck 1995:169, Pls. 7: 1; 8:2; 9:4–8
18	קנקן	3032	313	טין חום־כתום, נצרף לחום־צהבהב בהיר על פני הכלי	Riley 1975:26–27, Form 1B, Pl. 28:1–2; Ustinova and Nahshoni 1994: Fig. 4:3, 5

איור 9 (המשך)

מס׳	הכלי	מס׳ סל	לוקוס	תיאור	הקבלות
19	קנקן	3012/2	306	טין חום בהיר, נצרף לחום־צהבהב בהיר מאוד על פני הכלי, הרבה חסמים לבנים, שחורים ואדומים זעירים, צריפה מצוינת	Magness 1993:226–227, Storage Jars Form 5A
20	קנקן	1018/1	106	טין חום־אדמדם בהיר, חסמים לבנים, אדומים ושחורים, צריפה מצוינת	Magness 1993:223–226, Storage Jars Form 4C
21	קנקן	1018/23	106	טין חום בהיר, חול וחסמים זעירים כהים	Lapp 1961: Type 11.2:F–G; Loffreda 1996:25–30, Amphorae Group 1, Fig. 3
22	קנקן	1018/13	106	טין חום־כתום בהיר, נצרף לצלהב על פני הכלי, הרבה חסמים לבנים ושחורים זעירים	Loffreda 1996:46–49, Amphorae Group 10, Fig. 13

המאה הח׳ בקירוב. לקערה הגדולה המעוטרת בסירוק (איור 9:12) יש טווח כרונולוגי רחב; כלים אלה היו נפוצים מסוף התקופה הביזנטית ועד למאה הי׳ בקירוב (Magness 1993:210–211). הקערה עם שפת הקשת (איור 9:13) מתוארכת מסוף המאה הג׳ עד למאה הו׳ בקירוב (Magness 1993:204). כלי יבוא ביזנטיים כללו קערה מטיפוס Cypriot Red Slip (איור 9:14) המתוארכת למן שנת 580/600 לסה״נ עד לסוף המאה הז׳ בקירוב (Hayes 1972:382). כן נמצאו שתי קערות מטיפוס Late Roman C (איור 9:15, 16), המעידות שהמקום נושב במאה הו׳ ובמחצית הראשונה של המאה הז׳ (Hayes 1972:338, 346). ארבעת הקנקנים (איור 9:17–20) הם עדות נוספת ליישוב שהתקיים באותו פרק זמן בקירוב.

שני קנקנים המיוחסים למחצית הראשונה של המאה הא׳ לפסה״נ ולמחצית הראשונה של המאה הא׳ לסה״נ בקירוב (איור 9:21, 22), רומזים על פעילות כלשהי במקום כבר לפני התקופה הביזנטית. על סמך החרסים שתוארו לעיל אפשר להניח שהמקום היה מיושב, ככל הנראה ברציפות, לפחות מן המאה הו׳ בקירוב, ואולי אף קודם לכך, ועד למלחמת השחרור.

סיכום

מרכז היישוב הקדום באל־קבאב שכן כנראה בראש הגבעה. החפירה המצומצמת חשפה רק חלק קטן מקירות המבנים שנבנו במורדות הגבעה. הממצא הקירמי כלל שברים מהתקופות הביזנטית, האסלאמית הקדומה, מימי הביניים ובעיקר מן התקופה העות׳מאנית (ראה להלן). כן נמצאו אבני פסיפס רבות וגסות שלא באתרן ומטבע משנת 1942. לפיכך, מעט שרידי הבנייה הקדומים יותר בשטח יוחסו לתקופה הביזנטית, אף כי על סמך הניתוח הקירמי ברור שרוב השרידים האדריכליים שייכים לתקופה העות׳מאנית. נראה כי האתר יושב ברציפות מהתקופה הביזנטית ועד למלחמת השחרור (Khalidi 1992:406–407).

הערה

[1] חפירת בדיקה מטעם רשות העתיקות נערכה בחודש ינואר 2001. החפירה נוהלה על ידי מיקי עין גדי ודבי סקלאר. כן השתתפו מרים אבישר (ייעוץ קירמי), חיים לביא ויאיר רחמים (מנהלנים), ואדים אסמן וויאצ׳יסלב פירסקי (מדידות), צילה שגיב (צילום), אנא דודין (ציור) ואדוארד קוליק (יועץ בטיחות בחללים תת־קרקעיים).

הפניות

אבנר ר׳ תשס״א. דיר ע׳זאלי: מנזר ביזנטי מצפון־מזרח לירושלים. **עתיקות** 40:25–52.

גודוביץ ש׳ תשנ״ז. מזור — 1993. **חדשות ארכיאולוגיות** קו:82–85.

גודוביץ ש׳ תשנ״ט. יהוד. **חדשות ארכיאולוגיות — חפירות וסקרים בישראל** 109:96–97.

גליק ד׳ תשנ״ז. נס ציונה, יד אליעזר (א). **חדשות ארכיאולוגיות** קו:11–112.

גרינהוט צ׳ תשנ״ח. חורבת חרמשית (1988–1990). **עתיקות** 34:121–172.

גרן ו׳ תשמ״ב. **תיאור גיאוגרפי, היסטורי וארכיאולוגי של ארץ־ישראל** א׳: **יהודה**. (תרגום ח׳ בן עמרם). ירושלים.

דמתי ע׳ תש״ס. חורפיש (א). **חדשות ארכיאולוגיות — חפירות וסקרים בישראל** 111:8–10.

לזר ד׳ תש״ס. גבעת דני: יישוב מן התקופה הממלוכית והעות׳מאנית בעמק איילון. **עתיקות** 38:127–136.

ללקין נ׳ תש״ס. חורבת בית הגדי. **חדשות ארכיאולוגיות — חפירות וסקרים בישראל** 110:104–105.

Armstrong P. and Günsenin N. 1995. Glazed Pottery Production at Ganos. *Anatolia Antiqua* 3:179–201.

Avissar M. 1996. The Medieval Pottery. In A. Ben-Tor, M. Avissar and Y. Portugali. *Yoqne'am* I: *The Late Periods* (Qedem Reports 3). Jerusalem. Pp. 75–172.

Cohen-Finkelstein J. 1997. The Islamic Pottery from Khirbet Abu Suwwana. *'Atiqot* 32:19–34.

Crowfoot G.M. 1932. Pots, Ancient and Modern. *PEQ* 65:179–187.

Einsler L. 1914. Das Töpferhandwerk bei den Bauernfrauen von Ramallah und Umgegend. *ZDPV* 37:249–260.

François V. 1995. Byzantine ou Ottomane? Une céramique peinte à l'engobe de couverte en Mediterranée orientale. *Anatolia Antiqua* 3:203–217.

François V. 1999. *Céramiques médiévales à Alexandrie* (Études alexandrines 2). Cairo.

Gibson S., Ibbs B. and Kloner A. 1991. The Sataf Project of Landscape Archaeology in the Judaean Hills: A Preliminary Report on Four Seasons of Survey and Excavation. *Levant* 23:29–54.

Grey A. 2000. The Unglazed Pottery. In R. Harper and D. Pringle. *Belmont Castle: The Excavation of a Crusader Stronghold in the Kingdom of Jerusalem.* Oxford. Pp. 87–100.

Hayes J.W. 1972. *Late Roman Pottery*. London.

Khalidi W. ed. 1992. *All that Remains: The Palestinian Villages Occupied and Depopulated by Israel in 1948.* Washington, D.C.

Lapp P. 1961. *Palestinian Ceramic Chronology 200 B.C.–A.D. 70.* New Haven.

Loffreda S. 1996. *La Ceramica di Macheronte e dell'Herodion (90 A.C.–135 D.C.).* Jerusalem.

Magness J. 1993. *Jerusalem Ceramic Chronology: Circa 200–800 CE.* Sheffield.

Majcherek G. 1995. Gazan Amphorae: Typology Reconsidered. In H. Meyza and J. Mlynarczy eds. *Hellenistic and Roman Pottery in the Eastern Mediterranean: Advances in Scientific Studies: Acts of the II Nieborow Pottery Workshop, Nieborow 20 December 1993.* Warsaw. Pp. 163–178.

Riley J.A. 1975. The Pottery from the First Session of Excavations in the Caesarea Hippodrome. *BASOR* 218:25–63.

Rosen S.A. and Goodfriend G.A. 1993. An Early Date for Gaza Ware from the Northern Negev. *PEQ* 125:143–148.

Schaeffer J. 1989. Archaeological Remains from the Medieval Islamic Occupation of the Northwest Negev Desert. *BASOR* 274:33–60.

Simpson St. John. 2000. The Clay Pipes. In R. Harper and D. Pringle. *Belmont Castle: The Excavation of a Crusader Stronghold in the Kingdom of Jerusalem.* Oxford. Pp. 147–170.

Stern E. 1978. *Excavations at Tel Mevorakh* (Qedem 9). Jerusalem.

Toombs L.E. 1985. *Tell el-Hesi: Modern military trenching and Muslim cemetery in Field I, Strata I-II*. Waterloo. Ontario, Canada.

Tushingham A.D. 1985. *Excavations in Jerusalem 1961–1967* I. Toronto.

Ustinova Y. and Nahshoni P. 1994. Salvage Excavations in Ramot Nof, Be'er Sheva. *'Atiqot* 25:157–177.

EL-QUBAB

MIKI EIN GEDY
(PP. 55*–67*)

The site is located on the western margins of Ayyalon Valley (map ref. NIG 19550/64150, OIG 14450/14150; Permit No. A-3361). In 2001 a salvage excavation was carried out on the lower part of the site. Fragmentary walls, stone-paved floors and rock-cut installations were found. These were dated to the Ottoman period. Underneath, poor remains of the Byzantine–Early Islamic period were found.

CAPTIONS TO ILLUSTRATIONS

Fig. 1. Location map of the site and excavation areas.
Plan 1. Area A.
Plan 2. Area B.
Fig. 2. Area B, Sq B2, looking northeast.
Plan 3. Area C.
Fig. 3. Area C, Sq C1, looking north.
Fig. 4. Area C, Sq C2, looking northeast.
Plan 4. Area D.
Fig. 5. Area D, Sq D2, looking east.
Fig. 6. Pottery.
Fig. 7. Pottery.
Fig. 8. Pottery.
Fig. 9. Pottery.