פריטי השיש מהמבנים משלהי התקופה הביזנטית בשוליים המזרחיים של תל שקמונה

אירה ברש

פריטי השיש — לוחות סורג, עמודים, כותרות, לוחות ריצוף ולוחות ציפוי — נמצאו ברובם במילויים ובתעלות שוד של קירות. רק שלושה לוחות ריצוף שנתגלו באתרם באולם הגדול (L517) של המבנה, כנראה כנסייה, בשטח E/D (ר׳ טורגה ועד, כרך זה). צבעי השיש הם: לבן, לבן ובו גידים אפורים, אפור וצהבהב.[1]

לוחות סורג (איור 1)
נמצאו שלושה שברים של לוחות סורג, המעובדים משני פניהם. עוביים 5–6 ס״מ, והם מעוצבים בתבליט שטוח.

לוח מס׳ 1.— בחזית הלוח ראש חיה, אייל או כבש, המעוצב בתבליט שטוח. על סמך לוחות סורג שלמים אפשר לשחזר את השבר כחלק מקומפוזיציה הרלדית: שני כבשים או איילים עומדים משני צדי צלב; לחלופין, ייתכן שרק בעל חיים אחד עמד לצד צלב. העיטור בסורגים שנמצאו בכנסיות הוא בדרך כלל סימטרי. בצד הגב של הלוח שרד חלק ממדליון, אפשר שהיה בו צלב.

קומפוזיציות דומות עיטרו סורגים בכנסיות ביזנטיות בפרובינקיות פלשתינה וערביה: לוח סורג מהר חברון או מהרי יהודה מעוטר בשני צבאים וצלב בצורת אמפורה (ישראלי ומבורך תשנ״ט:65); צבאים עומדים מול צלב הניצב על גבעת הגולגותא בסורג מכנסיית סנטה קטרינה בסיני (Forsyth and Weitzmann 1965:12, Pl. LXXXVI:a–b; ר׳ גם חבס תשנ״ה:41–42 [כרך א], 16–17 [כרך ב]) ומנהריה (Dauphin and Edelstein 1984:31, Fig. 16; ר׳ גם חבס תשנ״ה:42–43 [כרך א], 18–19 [כרך ב]); סורג ובו שני כבשים לצד צלב נמצא בפלה שבירדן (Smith and Day 1989:120–122, Figs. 12, 33; Pl. 27a–b; ר׳ גם חבס תשנ״ה:40 [כרך א], 15–16 [כרך ב]); בחורבת כרכרה שבגליל נמצא שבר לוח סורג ובו אייל מרכין ראש מול גבעת הגולגותא, שעליה ניצב צלב (ישראלי ומבורך תשנ״ט:76).

לוח מס׳ 2.— שבר לוח, ובו זרוע אחת של צלב בתבליט.

לוח מס׳ 3.— מהלוח נשתמר שבר של מסגרת עבה שמפנים לה מסגרת דקה יותר.

כותרות (איור 2)
נמצאו שני שברים של כותרות גדולות (איור 2:4, 5; להלן) ו־14 שברים של כותרות קטנות (איור 2:6–19). שברים מס׳ 4–8, 10, 11 ו־13–15 הם של כותרות קורינתיות: יש להן עלי אקנתוס (קוציץ) סכמתיים, היוצרים צורות גאומטריות בחלל שבין העלים. תיאור סכמתי וגאומטרי כגון זה אופייני לאמנות הביזנטית של המאה הו׳ לסה״נ, למשל בכותרת מחורבת חשק (Aviam 1990:358, Fig. 7). בשברי הכותרות השתמרו דגמים אלה: אבקוס ואכינוס (מס׳ 6, 8, 12, 16), וולוטות (מס׳ 6, 8, 16), חבל (מס׳ 9), פרח אקנתוס סכמתי (מס׳ 13) ועלי אקנתוס (מס׳ 7, 14). להלן תיאור מפורט של שתי הכותרות הגדולות (מס׳ 4, 5).

כותרת מס׳ 4.— מהכותרת (34 ס״מ קוטר תחתון, 50 ס״מ קוטר עליון, כ־37 ס״מ גובה השבר) השתמרו כותרת וטורוס (torus) שגולפו מאותו גוש שיש. התבליט שטוח וגאומטרי, והוא נעשה במקדחה שיצרה אפקטים של אור וצל. הטורוס מעוטר בשורה של עלי אקנתוס הפוכים, הצומחים כלפי מטה. הכותרת מעוטרת בעלי אקנתוס מכופפים ובולטים חוצה (prima folia); בין העלים הגבוהים מגולפים שני עלים קטנים ושטוחים (foliole), וביניהם — אובולו. בחלקה העליון של הכותרת, בין ראשי עלי האקנתוס, נשתמרה תחילתה של שורה שנייה של עלי אקנתוס (secunda folia).

הכותרת היא מטיפוס שרווח במאה הה׳ לסה״נ ומכונה כותרת ״תיאודוסית״ (Theodosian capital; ר׳ Hamilton 1933:26), המאופיינת בשתי שורות של עלי אקנתוס, שבכל אחת מהן שמונה עלים, וברצועת עלי אקנתוס בין הוולוטות. לכותרות

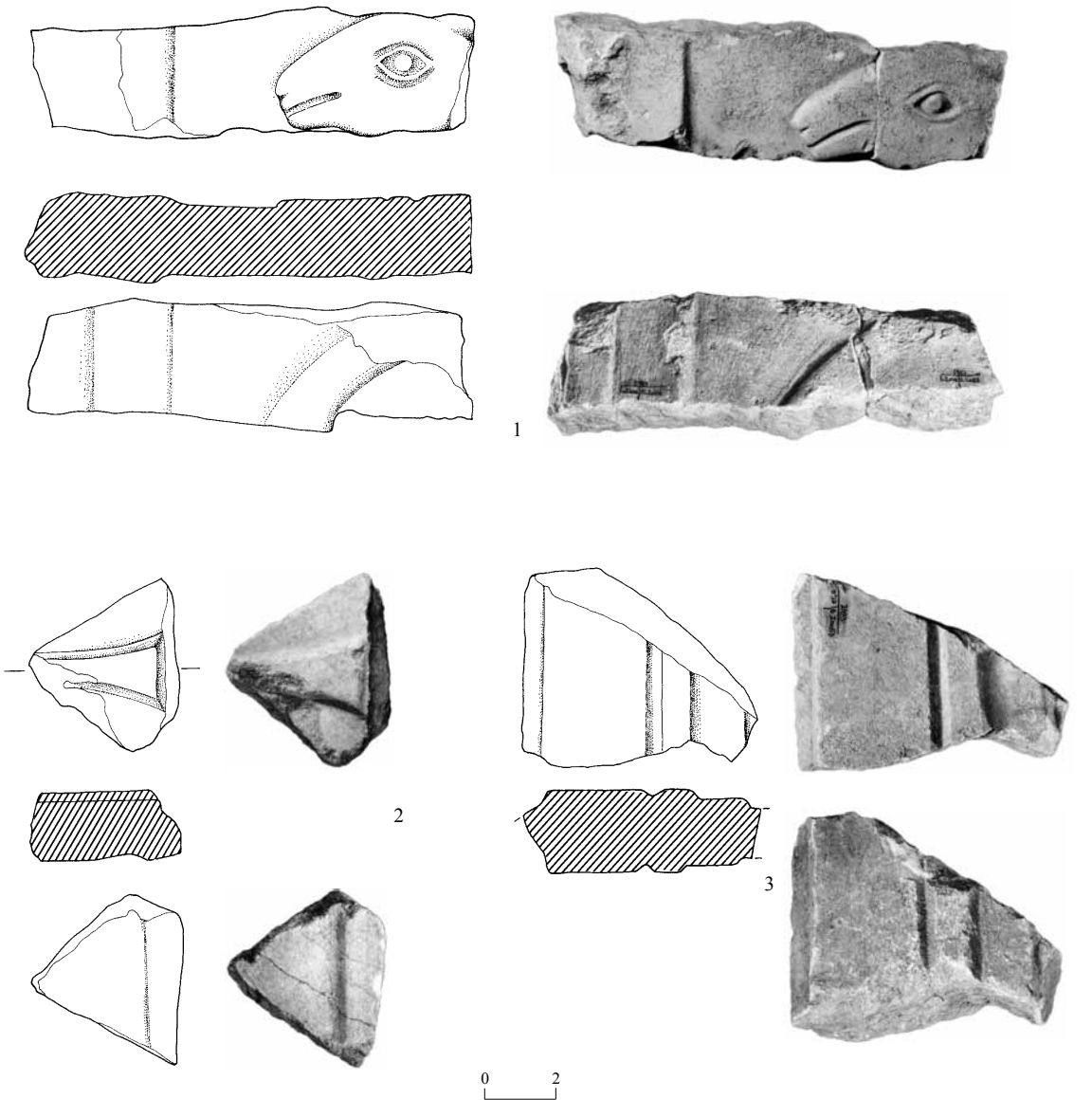

איור 1. סורגים.

מס׳	שטח	לוקוס	סל
1	B	2006	20116
2	D/E	510	50045
3	B	200	20053

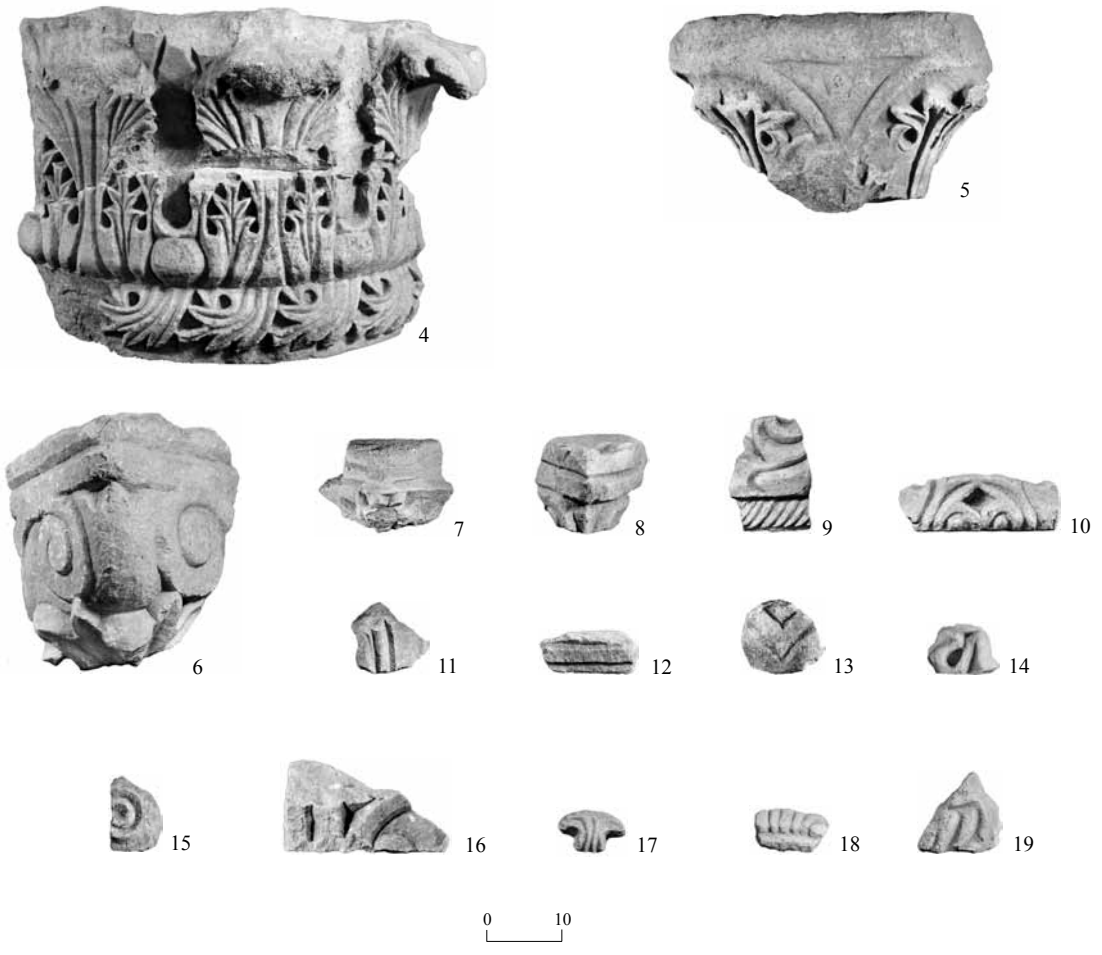

איור 2. כותרות.

מס׳	שטח	לוקוס	סל
4	D/E	449	40420
5	A	198	1204
6	A	121	1093
7	D/E	438	40319
8	D/E	415	40268
9	A	117	1041
10	D/E	412	40347
11	A	115	1039

מס׳	שטח	לוקוס	סל
12	A	115	1098
13	D/E	415	40287
14	A	155	1223
15	B	2006	20120
16	D/E	517	50083
17	D/E	446	40370/1
18	D/E	446	40370/2
19	D/E	415	40263

רבות מטיפוס זה נילווה טורוס מעוטר. זהו טיפוס מעבר בין הכותרת הקורינתית של התקופה הרומית, המאופיינת במידה רבה של נטורליזם בהצגת עלי האקנתוס, לכותרת הביזנטית. דוגמה לטיפוס מעבר זה היא הכותרת מהר גריזים (Krautheimer 1965:117, Pl. 48a), שעליה תיאור גאומטרי מגובש של עלים. דוגמות נוספות נתגלו בחזית כנסיית מרכוס הקדוש בוונציה, שם היא נמצאה בשימוש משני (Hamilton 1933:26, Pl. IXa); כותרת מקונסטנטינופוליס, המוצגת במוזיאון הארכיאולוגי של איסטנבול (Rice 1959:294, Pl. 32 above); וכותרת מכנסיית ליאונידס הקדוש בקורינתוס־לחייון (Krautheimer 1965:100, Pl. 36a).

כותרת מס׳ 5.— מהכותרת נשתמר חלקה העליון (כ־20 ס״מ גובה השבר, כ־33 ס״מ רוחבו, כ־10 ס״מ עוביו). הוא מעוטר בשני עלי אקנתוס סכמתיים, היוצרים צורות גאומטריות בין קצות העלים: גביע בין עלי האקנתוס, ומעליהם — אקינוס.

עמודים (איור 3)

נמצאו 17 שברים של עמודים חלקים: 9 נמצאו בשטח E/D, 6 בשטח A ו־2 בשטח B; אחד מהם אויר (איור 3:22; להלן). קוטרם 18–34 ס״מ, אך רובם בקוטר 27 ס״מ. חלק מהעמודים מעוטר בסרט (imoscapo) בחלק העליון. כן נתגלו שברים גדולים (15 × 25 × 40 ס״מ בממוצע), חסרי צורה, אולי שברים פנימיים של עמודים (חמישה נתגלו בשטח E/D, אחד בשטח B ואחד בשטח C).

עמוד מס׳ 20.— חלקו העליון של העמוד מעוטר בסרט בולט והוא מתרחב כלפי מטה. עמודים דומים נמצאו למשל במנזר סנטה קטרינה בסיני (Forsyth and Weitzmann 1965: Pl. LXXXIXb).

פריטים מגולפים (איור 3)

בשטחים A–E נמצאו שמונה פריטים מגולפים בפן אחד (איור 3:21–24, 26–28) ופריט אחד מגולף משני צדיו (איור 3:25). עוביים 1.5–6.0 ס״מ. אפשר שאלו חלקי לוחות שולחן (מס׳ 23) או לוחות סורג.

איור 3 ◂

מס׳	הפריט	שטח	לוקוס	סל
20	עמוד	A	125	1114
21	פריט מגולף	C	3013	30036
22	פריט מגולף	D/E	445	40394
23	פריט מגולף	D/E	400	40171
24	פריט מגולף	B	2006	20115
25	פריט מגולף	D/E	412	40197
26	פריט מגולף	D/E	444	40362
27	פריט מגולף	D/E	423	40182
28	פריט מגולף	A	155	1224

לוחות לריצוף או לציפוי קירות

נמצאו 1256 שברי לוחות שיש: 86% מהם בשטח E/D, שבו נמצא המבנה, כנראה כנסייה, והשאר בשטחים A–C ו־G (איורים 4, 5). רובם נמצא בתעלות שוד של קירות, למעט שלושה (מס׳ 41, 44 ואחד שלא אויר) שנמצאו באתרם באולם הגדול במבנה בשטח E/D, סמוך כנראה למזבח שלא נשתמר. על סמך עוביים (0.8–7.0 ס״מ) הם זוהו כלוחות ריצוף או כלוחות לציפוי הקירות.

לוחות מס׳ 29 ו־30 הם לוחות ריצוף, עוביים 6 ס״מ בממוצע. צדם העליון מיושר, צדם התחתון אינו מעובד ופינותיהם מעוגלות באופן שאינו אחיד.

לוחות מס׳ 31–37 שימשו לציפוי קירות; עוביים 1.5 ס״מ בממוצע. גימורם רבוע (מס׳ 31), אלכסוני (מס׳ 32–34), מעוגל (מס׳ 35, 36) או בולט (מס׳ 37), והם שימשו כנראה להפריד בין נדבכים של ציפויי קיר. לוחות דומים נמצאו בכנסיות ביזנטיות: בהגיה סופיה בקונסטנטינופוליס (Mainstone 1988: Figs. 32, 33) ובמנזר סנטה קטרינה בסיני (Forsyth and Weitzmann 1965: Pl. LXXXVIII).

לוחות מס׳ 38–44 הם לוחות אופוס סֶקטילה דקים מאוד; עוביים 1 ס״מ בממוצע. הם יכלו לשמש גם לציפוי שולחנות. לוחות מס׳ 45–48 שימשו לציפוי לקירות, ושרדו בהם שקעים לחיבור ביניהם; בחלקם השתמרו מסמרים או שגמים מברונזה.

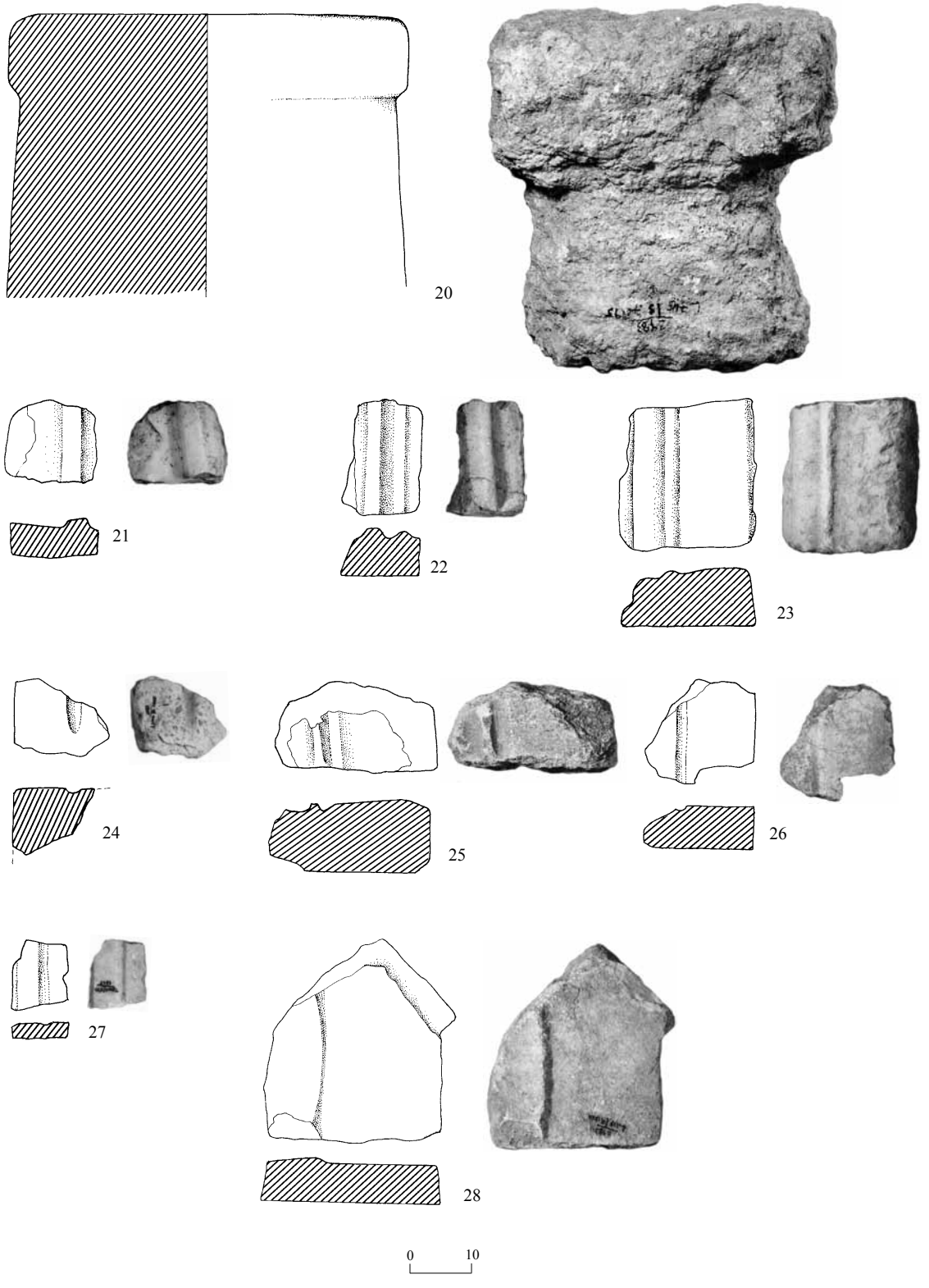

איור 3. עמוד ופריטים מגולפים.

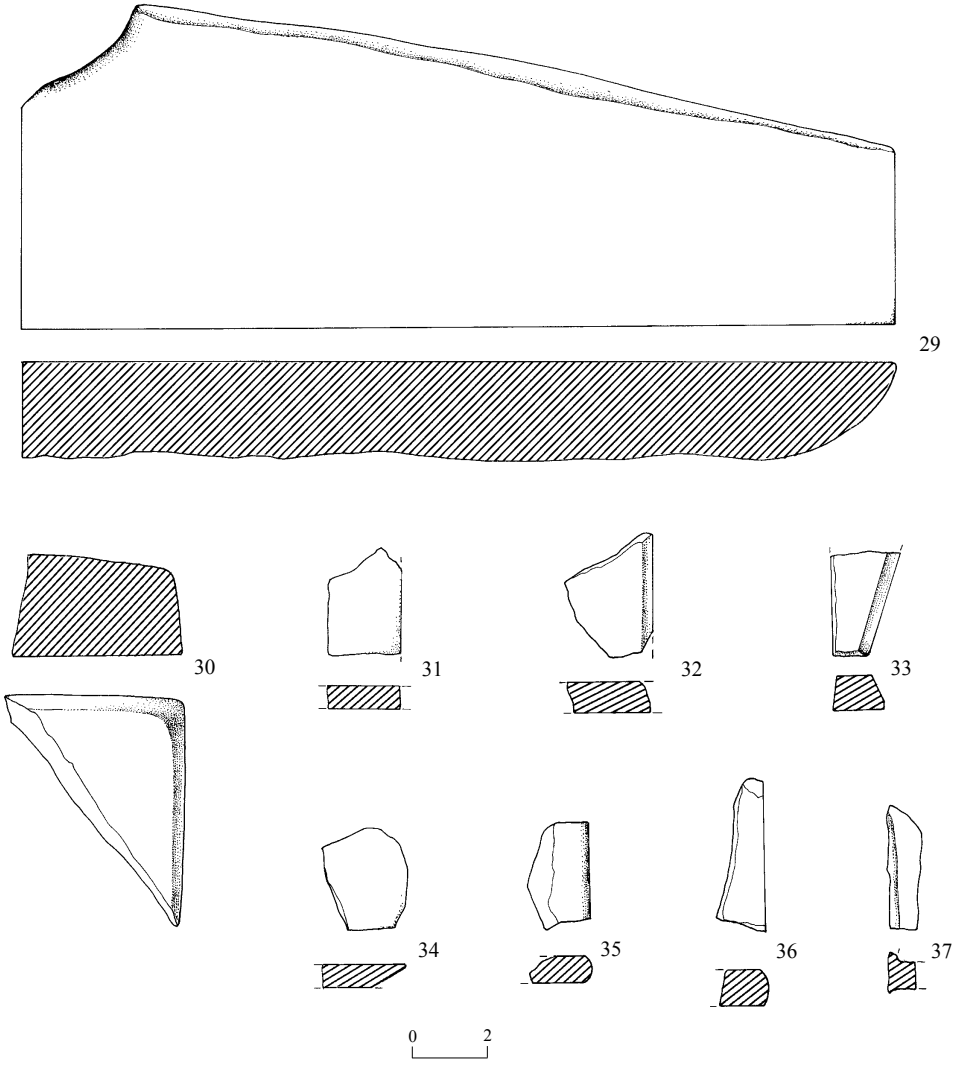

איור 4. לוחות ציפוי וריצוף.

מס׳	הפריט	שטח	לוקוס	סל
29	לוח ריצוף	C	3033	30316
30	לוח ריצוף	A	125	1128
31	לוח ציפוי קיר	D/E	512	50057
32	לוח ציפוי קיר	D/E	438	40307
33	לוח ציפוי קיר	D/E	412	40197
34	לוח ציפוי קיר	B	2006	20115
35	לוח ציפוי קיר	D/E	446	40382
36	לוח ציפוי קיר	D/E	512	50057
37	לוח ציפוי קיר	D/E	417	40087

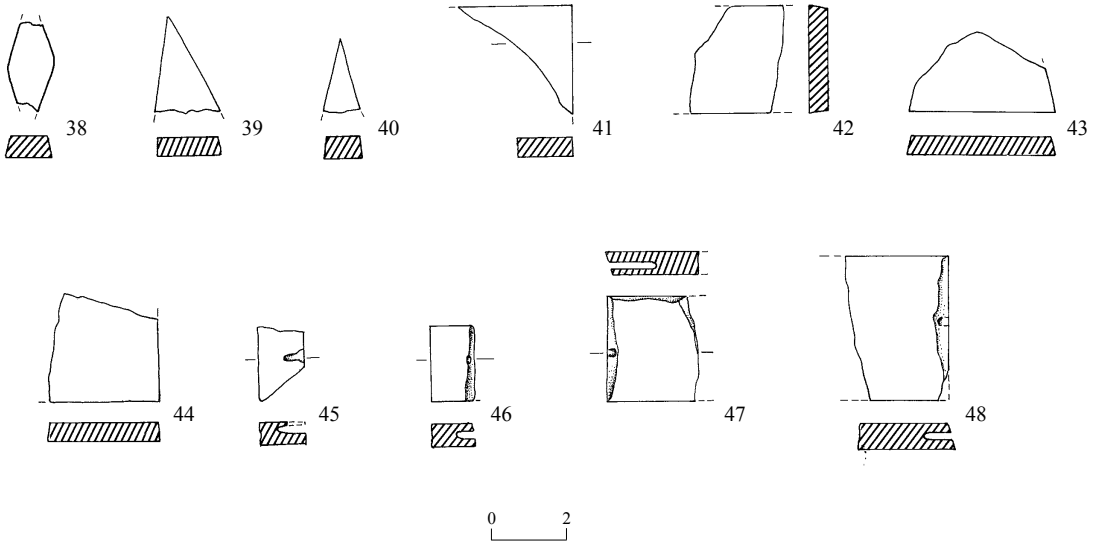

איור 5. לוחות ציפוי וריצוף.

מס׳	הפריט	שטח	לוקוס	סל
38	לוח ציפוי קיר (אופוס סקטילה)	D/E	412	40326
39	לוח ציפוי קיר (אופוס סקטילה)	D/E	521	50164
40	לוח ציפוי קיר (אופוס סקטילה)	D/E	521	50164
41	לוח ציפוי קיר (אופוס סקטילה)	D/E	513	50184
42	לוח ציפוי קיר (אופוס סקטילה)	D/E	415	40287

מס׳	הפריט	שטח	לוקוס	סל
43	לוח ציפוי קיר (אופוס סקטילה)	D/E	415	40287
44	לוח ציפוי קיר (אופוס סקטילה)	D/E	513	50184
45	לוח ציפוי קיר	D/E	430	40372
46	לוח ציפוי קיר	D/E	420	40135
47	לוח ציפוי קיר	D/E	415	40287
48	לוח ציפוי קיר	D/E	415	40287

הערה

[1] אני מודה לליהי חבס על העזרה בכתיבה ועל העידוד. את הפריטים ציירה אירנה לידסקי וצילמה אותם קלרה עמית.

הפניות

חבס ל׳ תשנ״ה. **אמנות תבליטי הסורגים בכנסיות ובבתי הכנסת בארץ־ישראל בתקופה הביזנטית: ניתוח סגנוני־איקונוגרפי.** עבודת מוסמך, האוניברסיטה העברית. ירושלים.

טורגה ח׳ ועד ע׳. כרך זה. מבנים משלהי התקופה הביזנטית בשוליים המזרחיים של תל שקמונה.

ישראלי י׳ ומבורך ד׳, עורכים. תשנ״ט. **ערש הנצרות.** ירושלים.

Aviam M. 1990. Ḥorvat Ḥesheq—A Unique Church in Upper Galilee: Preliminary Report. In G.C. Bottini, L. Di Segni and E. Alliata eds. *Christian Archaeology in the Holy Land* (SBF, Collectio Major 36). Jerusalem. Pp. 351–378.

Dauphin C. and Edelstein G. 1984. *L'Eglise Byzantine de Naharia (Israel)*. Thessaloniki.

Forsyth G.N. and Weitzmann K. 1965. *The Monastery of Saint Catherine at Mount Sinai*. Ann Arbor.

Hamilton J.A. 1933. *Byzantine Architecture and Decoration*. London.

Krautheimer R. 1965. *Early Christian and Byzantine Architecture*. Baltimore.

Mainstone R.J. 1988. *Hagia Sophia*. London.

Rice T. 1959. *The Art of Byzantium*. London.

Smith R.H and Day L.P. 1989. *Pella of the Decapolis* II. Wooster.

MARBLE ITEMS FROM THE LATE BYZANTINE BUILDINGS ALONG THE EASTERN FRINGES OF TEL SHIQMONA

IRA BARASH

(PP. 135–142)

The marble items that were found in the excavation at Shiqmona (Torge and 'Ad, this volume) include fragments of chancel screens, one of which is decorated with the head of an animal, a ram or sheep, which is fashioned in low relief (Fig. 1), Corinthian capitals characteristic of the fifth–sixth centuries CE (Fig. 2), a column (Fig. 3:22), carved items (Fig. 3:23–30) and pavers and wall liners (Figs. 4, 5); most were found in a building that was probably a church, located in Area D/E. The marble occurs in white, white with gray veins, gray and pale yellow.

CAPTIONS TO ILLUSTRATIONS

Fig. 1. Chancel screens.
Fig. 2. Capitals.
Fig. 3. A column and carved items.
Fig. 4. Wall liners and pavers.
Fig. 5. Wall liners and pavers.